MIDAS

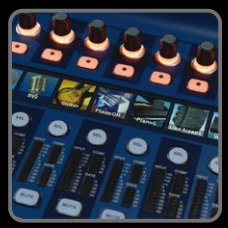

HERITAGE-D

HD96-24

144 ch 入力・120 ch フレキシブルミックスバス・96 kHz サンプリングレート

- 最大144の同時入力チャンネル @96 kHz サンプルレートを備えたライブパフォーマンスデジタルコントロールセンター
- 120のタイムアライメント、フェイズコヒーレント・ミックスバス
- 静電容量式タッチセンシングを備えた21インチフルカラーTFTディスプレイ画面
- 最先端なマルチジェスチャー・タッチスクリーンユーザーインターフェイス
- 受賞歴のあるMidasマイクプリアンプ
- 600以上のサーフェス入力と出力
- 最大128の双方向チャンネルと非同期サンプルレート変換を内蔵したデュアル・ネットワークブリッジフォーマットコンバーター
- 24 VCA(バリアブル・コントロール・アソシエイション)および24 POPulation(ポピュレイション)グループ
- 最大96のエフェクトを備えた最大24のマルチチャンネルデジタルシグナルプロセッシング・エフェクトエンジン
- 120の専用ダイナミックEQとマルチバンドコンプレッサー
- 内蔵したワイヤレストランシーバモジュール
- 32チャンネルの追加デジタル出力を提供するデュアルULTRANETポート
- 28 Midas PROモーターライズド100 mmフェーダー
- 完全一体型のタッチセンシティブコントロール
- iPad用Midas HDアプリを使用したオプションのワイヤレスリモートコントロール
- デュアルリダンダント・オートレンジユニバーサル・スイッチモード電源

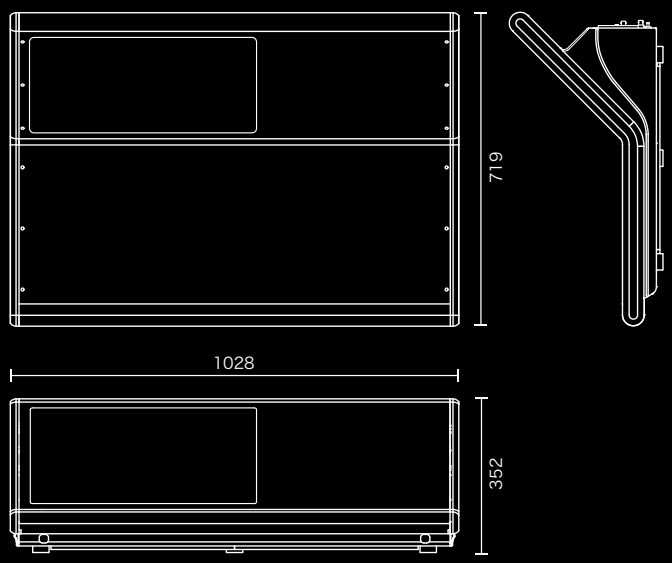

	サイズ	重量	消費電力
HD96-24-CC	W=1028mm H= 352mm D= 719mm	43.2kg	650W×2

Over View

プロセッシング	
入力プロセッシング・チャンネル	144フレキシブルチャンネル
出力プロセッシング・チャンネル	96フレキシブル Aux出力、24マトリックス、ステレオバス、モノバス
Point-to-point ルーティングマトリックス	622 x 652
シグナルプロセッシング	64ビット浮動小数点
D/A コンバーター	24ビット、96 kHz、128倍オーバーサンプリング
A/D コンバーター	24ビット、96 kHz、128倍オーバーサンプリング
サンプリング周波数	96 kHz
I/Oレイテンシー（surface 入力から出力）	1.34 ms
入力オーディオ・プロセッシング	デュアルスロープ・ハイパス/ローパスフィルター
	トゥルーフェイズフィルターコントロール
	4-バンド P-EQ、3シェルフモード搭載
	4-モード・クリエイティブ・インプット・コンプレッサー
	入力ゲートまたはダッカー
	処理順序の変更に伴ラインサートポイントのon/off
	レベル調整可能なダイレクト出力、ポイントピック処理付き
	入力のディレイ補正された Auxリターンモード
	センドごとに5カ所のタップオフ ポイント
出力オーディオ・プロセッシング	出力4-バンドP-EQ（シェルビング/HP/LP搭載）
	4-モードのクリエイティブ出力ダイナミクス
	処理順序の変更に伴ラインサートポイントのon/off
	レベル調整可能なダイレクトインプットとプロセッシング
	タップオフポイント
ミキシングコントロールアシスト	12 x トークグループ
	12 x ミュートグループ
	24 x POP グループ
	24 x VCA グループ
	シーンスナップショット・オートメーション
コネクター	
Midas マイクプリアンプ	8 x XLR バランス
バランス出力	8 x XLR バランス
トークバックコネクター	1 x XLR バランス
トークコネクタ	1 x XLR バランス
ヘッドホン端子	2 x 1/4" TRS（ステレオ）
デジタルAES3入力/出力（XLR）	2 / 2
AES50ポート（SuperMAC、100 Mbit/s）	4
スネーク（クッパー）	2 x HyperMac（192チャネル双方向デジタルオーディオ）：Ethercon
スネーク（ファイバー）	2 x HyperMac（192チャネル双方向デジタルオーディオ）、Opticon
CM1 拡張スロット	2 x スロット（AES50、DANTE、MADI、USB用CM1モジュール）
Ultranet	2 x Ultranetポート（各ポート最大16デジタル出力）
Word clock 入力	BNC、TTLレベル、96 kHz矩形波を受信、インピーダンス75オーム
Word clock 出力	BNC、TTLレベル、96 kHzの矩形波を供給
AES3 シンク入力	1 x 3-pin XLR
AES3 シンク出力	1 x 3-pin XLR
外部（イーサネット）コネクタ	Ethercon
ディスプレイモニター出力	HDMI×2系統（1920×1080p 59.94 Hz / 60 Hz 16:9、720×480p 59.94 Hz / 60 Hz 16:9 対応）
USB 3.0 タイプ A-Hub	4 x 5 V__900 mA
USB 3.0 タイプA（フェーダーポート拡張用）	4 x 5 V__900 mA
USB 2.0 タイプA（フロントサーフェスデータ）	1 x 5 V__500 mA
ダイアグノスティクス・ポート（診断ポート）	シリアルポート
MIDI	In、Out、Thru 5ピンMIDI DINソケット
ランプ	2 x 12 V DC 5 W 4-pin
IEC電源ソケット（電源スイッチ付き）	2

入出力特性	
サーフェス入力インピーダンス	10 kΩ
ノンクリップ最大入力レベル	+24 dBu
入力ゲイン	-22.5 dB から +65 dB
ファンタム電源（入力ごとに切り替え可能）	+48 V
トークマイクインピーダンス	5 kΩ
トークマイクゲイン	+15 dB から +60 dB
トークマイク最大レベル	+6 dB
トークバックインピーダンス	20 kΩ
トークバックゲイン	-∞ から + 10 dB
トークバック最大レベル	+21 dBu
サーフェス出力インピーダンス	50 Ω
サーフェス出力ゲイン	0 dB
サーフェス出力最大レベル	+21 dBu
ダイナミックレンジ	106 dB, 22 Hz から 22 kHz, 無負荷
最大電圧利得	100 dB（入力からサブグループおよびマスターへ）、106 dB（入力からAuxおよびマトリックスへ）
クロストーク @ 1 kHz	-100 dB（物理的に隣接する入力チャンネル）
クロストーク @ 10 kHz	-90 dB（物理的に隣接する入力チャンネル）
フェーダー / パンカットオフ 1kHz	-100 dB
フェーダー / パンカット 10kHz	-100 dB
ヘッドホン出力インピーダンス	10 Ω
ヘッドホン最大出力レベル	+21 dBu
ディスプレイ	
サーフェス画面	21インチLCD高輝度1920×1080px、キャプティブ式タッチスクリーン、最大10点同時タッチ可能
液晶情報表示	41 x フルカラー LCD情報ディスプレイ、24 mm x 24 mm（サイズ）、240 x 240 px
入力メーター（30）	12 セグメント -35 dBu ～ +20 dBu
出力メーター（7）	20 セグメント -36 dBu～+21 dBu
チャンネルコンプメーター（28）	5 セグメント -24 dBu～-1 dBu
チャンネルゲートメーター（28）	5 セグメント -34 dBu～-5 dBu
コンプメーター（1）	12 セグメント -23 dBu～-1 dBu
ゲートメーター（1）	12 セグメント -34 dBu～-1 dBu
コントロール	
100 mm モーター駆動フェーダー	8 + 8 + 8 + 4
タッチセンシティブ・ロータリーコントロール	66
カスタムコントロール	各フェーダーベイ（4か所）
フルアサイン可能なロータリーコントロール	28 + 8
フルアサイン可能なバックライト付きボタン	28 + 8 + 12
ヘッドホンコントロール	AとB、最小から最大まで
トーク	トークゲイン最小から最大まで
フィジカル	
電源	二重化電源組込
電源電圧	100 V
電源周波数	50 / 60 Hz
消費電力	650 W x 2（Max：9 A）
寸法（H x W xD mm）	352 x 1028 x 719
本体重量	43.2 kg

I/O Units

固定型のI/Oユニットの組み合わせにより、数や構成は、簡単に複雑なアプリケーションのために拡張ができ、シンプルなシステム・プランで簡単に要求に応えることができます。

Fixed I/O Units

DL151 Audio System I/O

24 - MIDAS Mic PREを持つ、24 - 入力ステージボックス

DL154 Audio System I/O

8 - MIDAS Mic PREを持つ、16 - 出力、8 - 入力ステージボックス

DL152 Audio System I/O

24 - 出力ステージボックス

DL155 Audio System I/O

8 - MIDAS Mic PREと4 - AES3デジタルインターフェイスを持つ、16 - 入力、16 - 出力ステージボックス

DL153 Audio System I/O

16 - MIDAS Mic PREを持つ、16 - 入力、8 - 出力ステージボックス

DL251 Audio System I/O

48 - MIDAS Mic PREを持つ、48 - 入力、16 - 出力ステージボックス

DL252 Audio System I/O

16 - MIDAS Mic PREを持つ、16 - 入力、48 - 出力ステージボックス

Dual Gain Splitter I/O Units

DL231 Audio System Input Splitter

2つの独立したMIDAS Mic PREを持った、
24 - 入力、24 - 出力、アクティブ・マイクスプリッター

現在利用可能なインターフェース

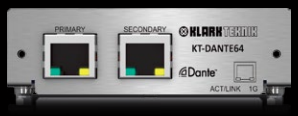

KT-DANTE64

SR=48kHz/64ch,
SR=96kHz/32ch

KT-MADI

SR=48kHz/64ch,
SR=96kHz/32ch

KT-USB

USB 2.0, SR=48kHz/48ch,
SR=96kHz/24ch

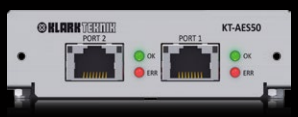

KT-AES50

SR=48kHz/48ch,
SR=96kHz/48ch

Cirrus Logic社、Lab X Technologies社、LLC社、Audinate Pty社により設計されたネットワーク・モジュールもサポート

M32 SERIES

M32 LIVE

M32R LIVE

M32C

MIDASは40年以上に渡りオーディオ・ミキシングコンソールの世界で革新的なヒストリーとリーダーシップをとり続けてきました。1970年、Jeff ByersとCharles BrookeによってMIDASの歴史が始まり、数多くの歴史に残るコンソールを作り出し、そして2014年、M32コンソールをミドルクラス・コンソールとしてリリースしました。M32は革新的な現代テクノロジーと、かつてない生産性向上により、伝説的なMIDASクオリティを低価格で提供することを可能とし40年のヒストリーを継承させMIDASの新しい時代を切り開くこととなりました。

M32 LIVEを見て気付くと思いますが、その美しい曲線と完璧でエレガントなフォルムはライブミキシングに革命を起こすでしょう。革新的で、現代の構造要素とハイテクなパーツにより進化したデザインであり、その進化したコンソールが、今コンソールの歴史に名を連ねます。伝説的なMIDASの音質を先進のデジタル技術、将来性を見込んだ浮動小数点オーディオエンジン、超低レイテンシ設計、業界をリードする最先端のADC/DACコンバータを統合させたミドルクラスのライブコンソールです。

シリーズ化されたM32は、多種に渡り柔軟に対応します。最新のテクノロジーとデジタルコンソールを結合したラックマウント可能なM32R LIVEは、操作性を重視しコンパクト化を追求、今までにないスタイリッシュなデザインとなりました。柔軟性を追求したフェーダーレイヤー機能により、今までアナログミキサーや他のデジタルコンソールを使っていても、M32R LIVEの最初の印象は直感的で、柔軟、素直なコンソールであることに気付くはずです。その良さは、簡単操作でありとてもスムーズに調節されています。

よりニューズに答えるために、1Uラックサイズで M32-LIVEと同様の頭脳を持ったM32Cが誕生しました。複数の離れた場所にある多くの入出力数をDL16やDL32ステージボックスにより簡単に結合することができ、2つのAES50ネットワークCAT5接続により、最大96chのリモート入力と48ch出力をM32Cからコントロールし処理させることを可能です。また専用フリーアプリ、M32-EDIT、M32-MIXとM32-Qにより、様々な場所から簡単に並行して管理することができます。
フロントパネル・コントロールの単純な設定変更はユーザの操作に制限をかけ、エンジニアによる事前設定で、すべての複雑性を隠します。

シリーズの共通点の一つは、拡張スロットにより柔軟に拡張が可能で、KLARK TEKNIK 拡張カードは、M32シリーズをMADI / DANTE / ADATネットワークと簡単に結合させることができます。またDN32-LIVEはSD/SDHCおよびUSB 2.0拡張モジュールにより、ライブやスタジオレコーディングの両方に対応しUSB 2.0経由の32ch双方向オーディオI/Oと、HUI/Mackie Controlエミュレーションによる DAWの包括的なリモート操作を提供します。デュアルSD / SDHCスロットは、SDカードの容量に合わせて、一貫したセッションで最大32chの非圧縮WAVファイルの完全に独立した記録 / 再生を可能にします。コンピューターがなくても、マルチチャンネルのライブトラックやセッショントラックのキャプチャ、バーチャルサウンドチェックの実行、パッキングトラックの追加、マーカーの設定と操作、PC、AndroidまたはiPadアプリによる完全なリモート操作を楽しむことができます。

Over View

	M32 LIVE	M32R LIVE	M32C
構成	M32 Surface DN32-LIVE Audio interface	M32R Surface DN32-LIVE Audio interface	M32C Unit DN32-USB Audio Interface
フェーダ数	25	17	-
入力フェーダ数	16	16(8)	-
入力数	32		
AUX入力数	8		
FXリターン入力数	8		
最大入力処理数	48		
ミックス・バス	16		
マトリックス・バス	6		
トータル・バス	25		
DCA数	8		
最大エフェクト数	8		
Surface AES50 Port数	2(EtherCon)		
ULTRANET	1(RJ-45)		
MIDI	2(IN/OUT)		
リモートコントロール	1 USB, 1 ETHERNET		
外部Sync in/out	-		
Surface 寸法/重量	W=891, H=256, D=612, Weight=24.5kg	W=478, H=222, D=617, Weight=14.3kg	W=483, H=50, D=288 Weight=4.7kg
フィジカル・オーディオ入力			
Surfaec Analogue	32 XLR, 6 TRS(2 RCA), 1 TB	16 XLR, 6 TRS(2 RCA), 1 TB	1TRS TB
Surface Digital	-		
フィジカル・オーディオ出力			
Surfaec Analogue	16 XLR, 6 TRS(2 RCA), 2 XLR Moni	8 XLR, 6 TRS(2 RCA), 2 XLR Moni	2 TRS LR Moni
Surface Digital	1(AES-3/48kHz)	-	
Option			
Case	Surface		-
追加 I/Oユニット	DL16(16in/8out + ADATout + ULTRANET)		
	DL32(32in/8out + ADATout + AES-3 + ULTRANET)		
	DL15x(最大24 アナログ&デジタル入出力)		
	DL251(48in/16out, SRC=48kHz)		
	DL252(16in/48out, SRC=48kHz)		
	DL231(24in/24out, SRC=48kHz)		
アクセサリ・カード	DN32-MADI		
	DN32-ADAT		
	DN32-DANTE		
	DN32-USB		

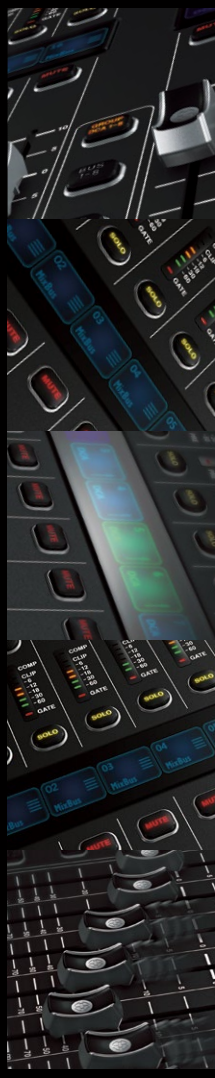

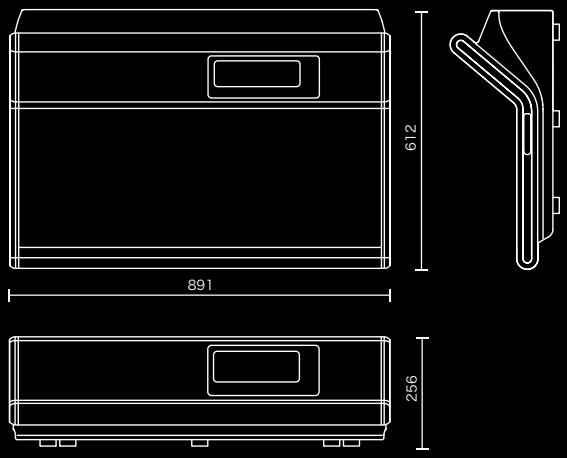

M32 LIVE

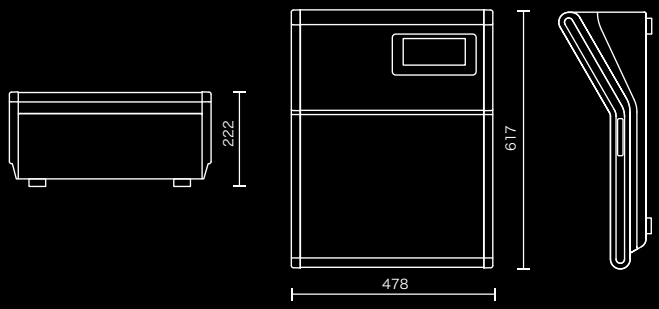

M32R LIVE

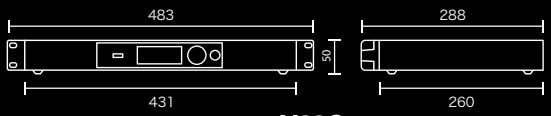

M32C

	サイズ	重量	消費電力
M32 LIVE	W=891mm H=256mm D=612mm	24.5kg	120W
M32R LIVE	W=478mm H=222mm D=617mm	14.3kg	70W
M32C	W=483mm H= 50mm D=288mm	4.7kg	40W

Digital Stage Box

OPTION　M32　M32R　M32C

DL16

MIDAS DL16デジタルステージボックスは、ステージとFOHのギャップを埋めます。これは、ハイエンド16 MIDASマイクプリと8アナログXLR 出力をステージ側に提供でき、CAT5ケーブルでデイジーチェーン接続する事で最大3台のDL16ステージボックスを接続させることができます（つまり最大48chインプットと24chアウトプットをステージに追加可能）。デュアルのAES50ポートを使用することで最大96chインプットまで同時ルーティングが可能となります。様々な機能を集約したDL16は、フロントパネルよりゲインコントロール、ヘッドフォンによる信号の確認。リアパネルではMIDI入出力、スプリッターモードでのADAT出力などの機能が搭載しています。

DL32

DL32は32MIDAS PROシリーズのリモートコントロール可能なマイクプリアンプと16アナログXLRリターンをステージ上に供給し、1本のCAT-5/5eケーブルで最大80mの接続を可能にします。M32システムの一部として使用する場合、最大64のマイク/ライン入力、32のバランス出力をステージ上に供給することができ、またAES50経由で送られた信号はULTRANETポートからも出力することが可能なため、2つのDL32との組み合わせで最大48台の個々のモニターミックスを供給することが可能です。DL32はリモート制御可能なマイクプリアンプ、KLARK TEKNIKのAES50連結性と豊かな専門的な機能により、とても用途が広い32×16のデジタルステージ・ボックスとして様々な解決案を提供でき、優れたコストパフォーマンスを発揮します。DL32は3Uサイズで厳しいロードツアーに耐えるよう非常にタフに造られ、安価なCAT5ケーブル（STP）で簡単にFOHと繋ぐことができます。

Real-Time Recording

M32　M32R　M32C

DN32-LIVE（M32/M32R標準搭載）

DN32-LIVE SD/SDHCおよびUSB 2.0拡張モジュールは、ライブパフォーマンスとスタジオレコーディングの両方にUSB 2.0を介して32チャンネルの双方向オーディオI/Oを提供し、HUI/Mackie Controlエミュレーション経由でDAWを包括的にリモート操作することができます。デュアルSD/ SDHCスロットを追加することにより、最大32チャンネルの非圧縮WAVファイルをSDカードの最大容量まで、一貫性のあるセッションで完全に独立して録音および再生できます。ラップトップコンピュータがなくても、PC、Android、iPad アプリ、X-TOUCHコントロールサーフェスなどを使う事で、マルチチャンネルのライブトラックやセッショントラックをキャプチャしたり、仮想サウンドチェックを実行したり、バッキングトラックを追加したり、正確なマーカーを設定することができます。

Optional Expansion Card

M32　M32R　M32C

DN32-MADI（オプション）

DN32-MADI拡張カードは、MADIネットワークを構成させることができ、I/Oオプションをさらに多くすることができます。MADIやAES10プロトコルは、今や多くの現場で使用され、X-MADIはオプティカルデュープレックスSC-plugs（IEC874-19）により、Fiber-Optic MADIディバイスを接続することができます。ケーブルは、マルチファイバーケーブルで最長2km、デュアルBNCターミナルでは、標準75Ω同軸ケーブルで最長100mまでを接続可能とします。このBNCと光ファイバー接続は、同時に使用することができるので、二重化ネットワークを作り上げることができます。
DN32-MADIカードは、MADIプロトコルを使用している設備には最適な解決案です。

DN32-ADAT（オプション）

DN32-ADAT拡張カードは、ADAT I/O機能を持つ商品をM32に接続させることを可能にします。これは、スタンドアローンレコーダーやデジタルオーディオワークステーション、そして他のデジタルミキサーやシグナルプロセッシングなども含みます。DN32-ADATカードは、8個のfiber-optic Toslinkコネクターより、32ch ADATインプットとアウトプットを提供します。このカードは、24bitシグナルトランスミッション機能を持ち、44.1や48kHzサンプリングレートでオペレートすることができます。またDN32-ADATカードは、BNCワードクロックin/outがあり、外部クロック同期や内部クロックを外部ディバイスへ送ることもでき、外部クロックは、4つのToslinkポートのどれかと同様にBNCコネクションを通すことが可能です。

DN32-DANTE（オプション）

DN32-DANTEカードを挿入することによってM32は100Mbit/sまたはGigabitネットワーク基板とDSCP-Based QoSのDanteネットワークになります。これにより、同じネットワーク上で、他のIP-baseデータを持つ多チャンネルオーディオを提供することができ、高品質なオーディオを保証するSample-accurate syncとローレーテンシーを持つ24bitのシグナルトランスミッションが利用可能になります。そして、セカンダリ入力は途切れのないリダンダントネットワークを提供します。M32のフルリモートコントロールは、一般的なEthernetスイッチを使用することができコンピュータをDN32-DANTEカードに接続することでオーディオDanteコントローラーアプリケーションをフルコントロールすることができ、Danteディバイスに信号を送ることが可能となります。

DN32-USB（オプション、M32C標準搭載）

ライブコンソールの多才な原動力、M32シリーズはしっかりとしたスタジオ機能を提供します。最大32トラックの録音や再生をUSB2.0コネクタ経由でWin 7 32/64-bit, Win10 32/64-bit やMac（OSX 10.7.5, 10.8, 10.9, 10.10, 10.11, 10.12）に容易に接続可能。多彩なSRCをサポートするのでライブ後のミックスダウンの為にコンピュータに直接ライブオーディオ32chを録音することができます。DAWのプラグインを増やさずコンピュータのリソースを有効活用する為にM32のビルトインFXを利用することもできます。M32のメモリー能力はプロジェクトとプロフェッショナルスタジオエンジニアの為に、シーンとしてUSBや内部メモリーにストアすることができ、ファイル構成の保持を容易にします。

MR SERIES

MR12

MR18

Over View

MIDAS M32はデジタルミキサーの可能性を再定義しました。このテクノロジーは、コンパクトでパワフルなMRシリーズ・ラックマウント・ミキサーに継承されています。このミキサーはレコーディングとライブの演奏スタイルに革命を起こしました。

スタジオやライブアプリケーションに最適な12/18入力デジタルミキサーで、iPadとAndroidで操作をするステージボックスタイプ（ラックマウント可能）です。4/16個のMIDAS PROマイクプリアンプを搭載、 外部ルーターを必要としない内蔵Tri-Mode WiFiルーター、Dugan-style Auto-オートマチックミキサー機能によるマイクゲインのシェアリング、USBコネクターよる非圧縮ステレオWAVレコーディング・プレイバック（MR12: 2Track、MR18: 18×18Multi-Track）、4つのデジタルシグナルプロセッシングを持ったエフェクトエンジン、40bit floating point デジタル・シグナルプロセッシング、MIDI機器によるミキサー制御機能を備えています。

無料のiOS、Android、PCアプリで操作することにより、ライブ会場やトラッキングルームを移動しながら、ミックスのパラメーターを変更することができ、パフォーマーは自分のモニターミックスをコントロールすることが可能です。高度なエンジニアリングと細部へのこだわりを兼ね備えたMRシリーズは、プロフェッショナルなパフォーマンスと、お手頃な価格を提供します。

MR12

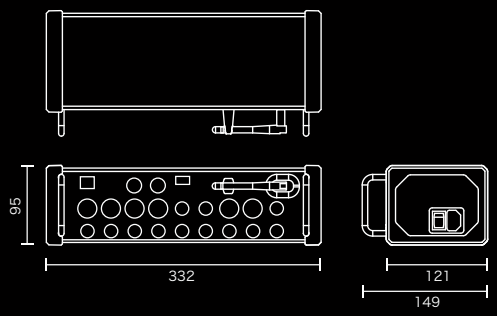

MR18

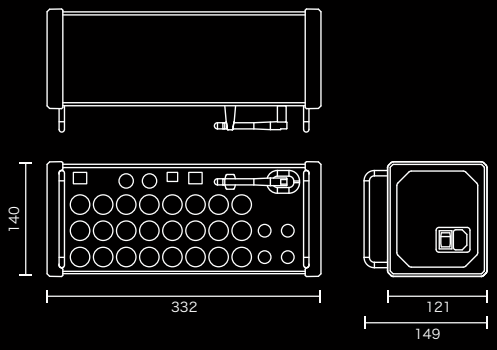

	MR12	MR18
処理チャンネル数	16入力チャンネル、1ステレオ USBリターン・チャンネル、4ステレオFXリターン・チャンネル、2 auxバス、メインLR	18入力チャンネル、4ステレオFXリターン・チャンネル、6 auxバス、メインLR
内部エフェクト・エンジン	4ステレオ	
信号処理	40-bit フローティング・ポイント	
A/D-D/A 変換	24-bit @ 44.1 / 48 kHz、115 dB ダイナミックレンジ	
アナログ I/O レイテンシ	0.8 ms	
コネクタ		
プログラム可能なマイクプリ (MIDAS PRO)	4 XLR/TRS コンビジャック、バランス	16 XLR/TRS コンビジャック、バランス
ライン / Aux 入力、ステレオ	2 TRS、バランス	
メイン出力	2 XLR、バランス	
Aux出力	2 TRS、バランス	6 XLR、バランス
ヘッドフォン出力	1 TRS	
ULTRANET	-	1 RJ45
MIDI 入出力	1/1 DIN	
Ethernet	1 RJ45	
Audio/Midi インターフェイス	1 USB Type B	
マイク入力特性		
プリアンプ・デザイン	MIDAS PRO	
THD + noise、ユニティーゲイン、0 dBu、1 kHz	0.005%	
ファンタム電源、各入力で切替可能	48 V	
EIN noise、+60 dBゲイン、150Rソース	-125 dBu, 22 Hz - 22 kHz	
CMRR、XLR、1 kHz @ ユニティーゲイン	Typically 65 dB	
CMRR、XLR、1 kHz @ +60 dBゲイン	Typically 90 dB	
入出力特性		
周波数レンジ、48 kHz sample rate、+/- 0.5 dB	20 Hz - 20 kHz	
ダイナミックレンジ、アナログ入力からアナログ出力	107 dB, 22 Hz - 22 kHz	
A/D ダイナミックレンジ、プリアンプからコンバーター	110 dB, 22 Hz - 22 kHz	
D/A ダイナミックレンジ、コンバーターから出力	111 dB, 22 Hz - 22 kHz	
クロストーク @ 1 kHz、隣接したチャンネル	90 dB	
Mic/Line 1-16入力インピーダンス (XLR、アンバラ/バランス)	10 kΩ	
最大入力レベル (XLR)	+23.5 dBu	
Hi-Z 入力インピーダンス、TRS jack、アンバラ/バランス	1 MΩ / 2 MΩ	-
Line 5-10 入力インピーダンス、TRS アンバラ/バランス	20 kΩ / 40 kΩ	-
Line 17-18 入力インピーダンス、TRS アンバラ/バランス	-	20 kΩ / 40 kΩ
最大入力レベル (TRS)	+21 dBu	
出力特性		
出力インピーダンス (XLR)	50 Ω	
最大出力レベル (XLR)	+21 dBu	
Aux 1-2 出力インピーダンス (TRS)	50 Ω	-
Aux 1-2 最大出力レベル (TRS)	+21 dBu	-
ヘッドフォン出力インピーダンス	50 Ω	
最大ヘッドフォン出力レベル	+21 dBu	
ノイズ @ ユニティーゲイン、1 入力アサイン、XLRとTRS	-86 dBu, 22 Hz - 22 kHz	
ノイズ (XLRとTRSがミュート状態)	-90 dBu, 22 Hz - 22 kHz	
USB Audio/MIDI インターフェイス		
タイプ	-	USB 2.0, type B
サポートしているオペレーティング・システム	-	Windows 7 or higher**, Mac OS X 10.6.8 or higher, iOS 7 or higher (iPad), Linux
サポートしているサンプリング・レート	-	44.1 / 48 kHz
I/O オーディオ・チャンネル	-	18 x 18
I/O MIDI チャンネル	-	16 x 16 (1 port)
WLAN モジュール		
アンテナ	External, SMA connector, 50 Ω	
アクセスポイント、クライアント数	Max. 4	
IEEE 802.11 b/g standard	2.4 GHz	
周波数レンジ	2412-2462 MHz	
WLAN チャンネル (Wifi Client, Access Point)	1-11	
最大出力パワー	19 dBm (802.11 b) / 18 dBm (802.11 g)	
電源		
スイッチ-モード・パワーサプライ	オートレンジ 100 V, (50/60 Hz)	
消費電力	30 W	
フィジカル		
標準動作温度範囲	5°C – 40°C	
寸法	332 (W) x 149 (D) x 95 (H) mm	332 (W) x 149 (D) x 140 (H) mm
重量	2.9 kg	3.9 kg

DP48

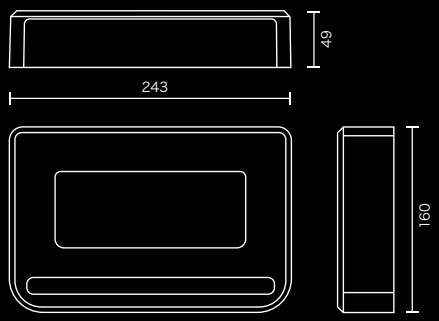

デュアル 48CH パーソナル・モニターミキサー

- Midas パーソナルモニタリングシステムハブと互換性のあるデュアル 48 チャンネルパーソナルモニターミキサー
- 12 のステレオグループにより、完全に構成可能なステムグループからの個人ミックスの迅速な作成とバランス調整が可能
- デュアルミックス機能により、2 つの完全なモニターミックスを独立して制御可能
- リハーサルセッションとパフォーマンスのステレオ録音と再生のための統合 SD カードインターフェイス
- ビルトインステレオアンビエンスマイクは、インステージモニターでの分離感を取り除くために、ステージ上の音声フィードを提供
- スタジオクオリティのリバーブは、メインコンソールから独立して、個人のインイヤーミックスに空間的な雰囲気を加えることが可能
- 個別の DC 電源により、DP48 パーソナルモニターミキサーをデイジーチェーン接続し、PoE ハブなしで使用可能
- Midas および Behringer デジタルコンソールおよび I / O ボックスを含む、44.1 / 48 kHz の AES50 搭載デバイスと互換性あり
- Midas PRO SERIES および M32 コンソール入力チャンネルのラベル付けと色情報は、AES50 入力チャンネルを介して DP48 パーソナルモニターミキサーに送信可能
- AES50 リターンチャンネルを使用すると、個人のミックスをワイヤレス IEM トランスミッターに接続するためにコンソールまたはハブに送り返すことが可能
- シールドされた CAT5 / 5e ケーブルを介した最大 80 m のリモート操作
- Midas ハブを介した DP48 パーソナルモニターミキサーのリモートセットアップと制御
- 両方が同じハブに接続されている場合、またはデイジーチェーン構成で使用されている場合、別の DP48 の完全なリモートコントロール
- ハイコントラスト 2.4 インチカラー TFT ディスプレイ画面は、ミックスパラメーター、メーター、グループ割り当ての概要を明確に提供
- ローカルクリックトラック用のアナログステレオ AUX 入力
- すべてのステージモニター環境で使用するための高出力ヘッドフォン出力で完全に調整可能なリミッターにより、音漏れ限界内で安全なモニタリングレベルが可能
- DP48MB アダプター（別売）を使用して、マイクスタンドにしっかりと取り付けます

Over View

	DP48
コネクション	
フォーンミックス A / B	2 x 1/4" TRS, ステレオ, アンバランス, 25 Ω
ラインミックス A / B	2 x 1/4" TRS, モノ, バランス, 1 kΩ 2 x 1/4" TRS, モノ, アンバランス, 500 Ω
Aux in	2 x 1/4" TRS, アンバランス, 20 kΩ 2 x 1/4" TRS, バランス, 40 kΩ
AES50 Thru / In	2 x RJ45
イコライザー	
Low	±15 dB, セミ・パラメトリック, ローシェルビング
Mid	±15 dB, セミ・パラメトリック, ピーク
High	±15 dB, セミ・パラメトリック, ハイシェルビング
周波数	20 Hz to 22 kHz, 可変可能
アウトプット	
リミッター	比率 ∞:1
最大出力	+12.8 dBu（フォーン）
Mix A / Mix B	2 x ステレオ
AES50	
オーディオチャンネル	48チャンネル(@ 48 kHz)
サンプルレート	44.1 / 48 kHz
ビット数	24 bit
シンクロナイゼーション	AES50 IN
レイテンシー	min. 70 μs per node（AES50）
ケーブル	Ethernet CAT 5e
ケーブルの長さ	最大 100 m
データ / 録音	
SD/SDHC フォーマット	FAT32
カードメモリー	Up to 32 GB サポート
電源	
AES50 インプット	PoE（IEEE802.3af）
消費電力	最大 14 W（DCアダプター）
主電源	外部パワーサプライ 24 VDC / 600 mA（付属）
寸法/ 重さ	
寸法	69 x 242 x 164 mm
重量	1.3 kg

DP48MB

Midas DP48 用ブラケット

- Midas DP48パーソナルモニタリングミキサー用取り付けブラケット
- マイクスタンドやドラムスタンドに取り付け可能
- ケーブルガイド付きデュアルヘッドホンハンガー付き

HUB4

DP48用 システム・ハブ

- 最大4台のDP48パーソナルミキサーと互換性のあるステージボックス用のPoEリモート給電を備えたパーソナルモニターシステムハブ
- 48 kHz/44.1 kHzで最大48チャンネル双方向を備えたカスケードハブまたはステージボックス用のAES50 INおよびTHRUポート
- 4×2のパーソナルステレオミックスをサイドラックのIEMトランスミッターに送信するための16チャンネル・バランスアナログ出力
- チャンネル名とグループの割り当ては、M32コンソールから設定可能
- PoE対応Midas ステージボックス（予定）は、ポート1～ 4から接続および電源供給可能
- パーソナルミックス出力は、接続されたコンソールからAES50を介してモニター可能
- DP48からもう一台のDP48のリモートコントロールに対応
- StageCONNECTおよびAES50-Aのアナログ出力グループ1 – 4に信号を送信するためのフロントパネルボタンを搭載
- StageCONNECTの出力は、他のStageCONNECTデバイスを接続するためのファンタム電源供給可能、32チャンネルオーディオ、24ビット非圧縮PCM 44.1/48 kHz、低レイテンシー、標準XLRマイクまたはDMXケーブルに対応
- リモートオペレーションはCAT5eケーブル接続に対応（最大80m）
- Neutrik etherCON AES50ネットワークポートを採用
- 屋外での使用を想定した耐久性のある頑丈な1Uシャーシ
- ユニバーサルスイッチング電源

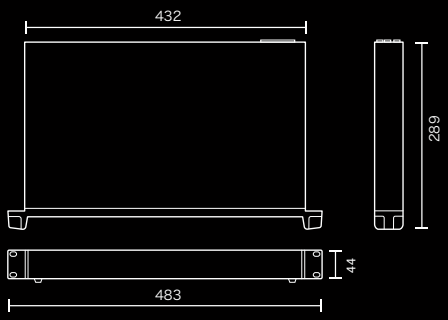

Over View

	HUB4
コネクション	
AES50 sync master / thru	2 x RJ45
AES50 リモートアウトプット	4 x RJ45
リモート電源	PoE（IEEE802.3at）
USB	Type B
StageCONNECT	1 x XLR, オス
アナログ出力	4 x XLR, バランス, 12 x 1/4" TRS, バランス
コントロール/表示	
電源	1 x blue LED（ボタン）
AES50-A	1 x green LED, 1 x button LED, green/white
StageCONNECT	1 x green / white（button）, 1 x green LED（ポート アクティブ）
ポート 1 – 4	4 x button LED, green/white
TO AES50-A	2 x green LED
AES50 – A / B	2 x green LED（接続済）, 2 x red LED（エラー）
AES50	
オーディオチャンネル	48チャンネル
サンプルレート	44.1 / 48 kH
ビットレート	24 bit
クロック・シンクロナイゼーション	AES50 Sync Master
レイテンシー	min. 70 μs per node（AES50）
ケーブル	シールドCAT 5e
ケーブルの長さ	最大 100 m
StageCONNECT	
オーディオチャンネル in / out	16in / 16out
サンプルレート	44.1 / 48 kHz
ビットレート	24 bit
ファンタム電源	+12 V DC / 18 W
レイテンシー	< 0.1 ms
ケーブル	XLRバランスケーブル または DMXケーブル
ケーブルの長さ	DMXタイプ最大40 m XLRケーブル最大20 m
電源、消費電力	
スイッチモード・パワーサプライ	スイッチング電源 100 V 50/60 Hz
消費電力	180 W
メインコネクター	標準IECコンセント
寸法/重量	
寸法（高さ x 横幅 x 奥行）	50 x 482 x 291 mm
重量	3.96 kg

I/O Units

DN4816-I 16 XLR入力、デュアルULTRANET出力を搭載した StageConnectインターフェース

DN4888 8 x 8 XLR入出力、デュアルULTRANET出力を搭載した バスパワードStageConnectインターフェース

DN4816-O 16 XLR出力、デュアルULTRANET入出力を搭載した StageConnectインターフェース

DN4816U

マルチチャンネルUSB I/OとUltranet I/Oを搭載した、バスパワー駆動のStageConnectインターフェース・ブリッジ

MIDAS

Bestec Audio Inc.

東京　〒157-0064 東京都世田谷区給田3-33-9　Tel (03)3305-5111　Fax (03)3305-5113
大阪　〒564-0063 大阪府吹田市江坂町1-7-3 オスカー第3ビル　Tel (06)6386-8822　Fax (06)6386-8833

www.bestecaudio.com

仕様及び外観は、改良のため予告なく変更することがあります。 2023年12月現在